Pharma | Kosmetik

Food

Non-Food

Halbautomatische Verpackungsanlage

Arbeitsprinzip oli 310 mit Kartonhülse

oli 310 - Side Loading

- Nahezu alle Kartonarten und Produkte können verarbeitet werden, insbesondere stapelfähige Produkte wie Faltschachteln, Bündel, Dosen, Flaschen
- Packungszulauf, Stapelung und Einschub in den Karton erfolgen vollautomatisch
- Schnelle, einfache Formatumstellung
- Durch Modulbauweise mit dem olimat + oli-pal ausbaufähig zur vollautomatischen Endverpackungslinie
- Produkt schonende Verarbeitung und höchste Prozesssicherheit

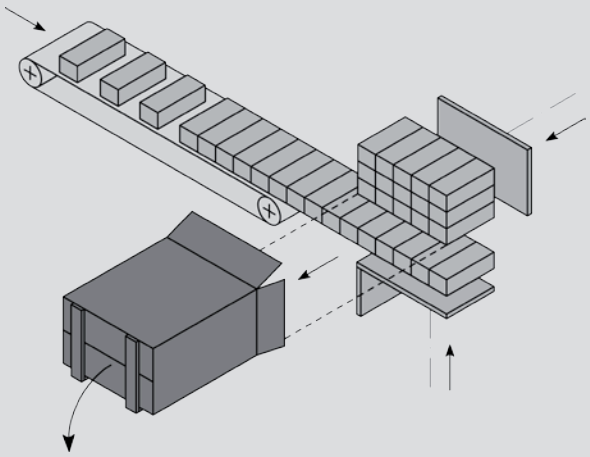

O. Lingenfelder · oli-Spezialanlagen GmbH · Blumenstraße 17-21 · 82538 Geretsried · DEUTSCHLAND · Fon +49 8171 9673 0 · Fax +49 8171 9673 10 · buero@oli-gmbh.de · www.oli-gmbh.de

» Packungszulauf mit Stausicherung

» Stapeleinrichtung und Einschub

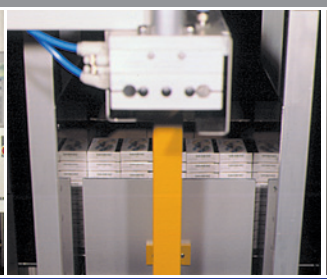

» Seitenansicht mit Stapeleinheit und GMP-Verkleidungen

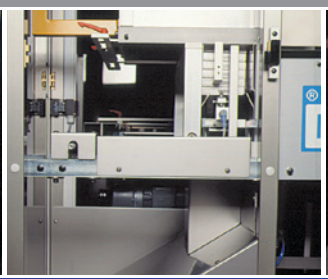

» Abschubeinheit von hinten

» Aufgestellter Umkarton und Kartongabeln

Halbautomatische Verpackungsanlage oli 310 - Side Loading

Diese Anlage besteht in der Grundausstattung aus dem

» **Kartonsammelpacker oli 310** als Rangier-Modul.

Sie ist problemlos erweiterbar durch das Modul

» **Kartonaufrichter/-verschließer olimat 3D** bzw. **olimat 1**

olimat 3D

Durch den **Palettierroboter oli-pal** oder **oli-pal Duplex** läßt sie sich zur vollautomatischen Endverpackungslinie ausbauen.

Allgemeine Information:

Einsetzbar in allen Branchen.
Pharmagerechte GMP-Bauweise.
Im kompakten, Platz sparenden Design.
Hochwertige Verarbeitung / Materialausführung und ausgeklügelte Funktionsweise bis ins Detail:

» Alle Teile leicht zugänglich
» Bequem zu reinigen
» Äußerst kompakte Bauweise
» Bedienpult mit übersichtlichem, mehrsprachigem Textdisplay / Touchscreen Display
» Schneller Formatwechsel
» Alle relevanten Bewegungen auf Wunsch servomotorisch, neueste SPS-Steuerung
» Nahezu wartungsfrei

Technische Information:

Leistung: ideal geeignet bis zu 5 Kartons/min
Karton-Formatbereich (L x B x H mm):
200-500 x 60-400 x 60-500 oder nach Kundenwunsch
Betriebsspannung/Leistungsbedarf:
3 x 230/400 V/N/PE, 50/60 Hz, 0,3 kVA
Druckluft: 6 bar
Grundrissvarianten:
Links, rechts bzw. nach Kundenwunsch
Umstellzeit: ca. 5 - 15 min

Bemerkung:
Je nach Kundenapplikation werden die oli-Verpackungsmaschinen in puncto Leistung, Farbe, Anschlusswerte etc. speziell zusammengestellt.
Alle Maschinen können auch spiegelbildlich und für jedes Format gebaut werden.

Grundriss oli 310

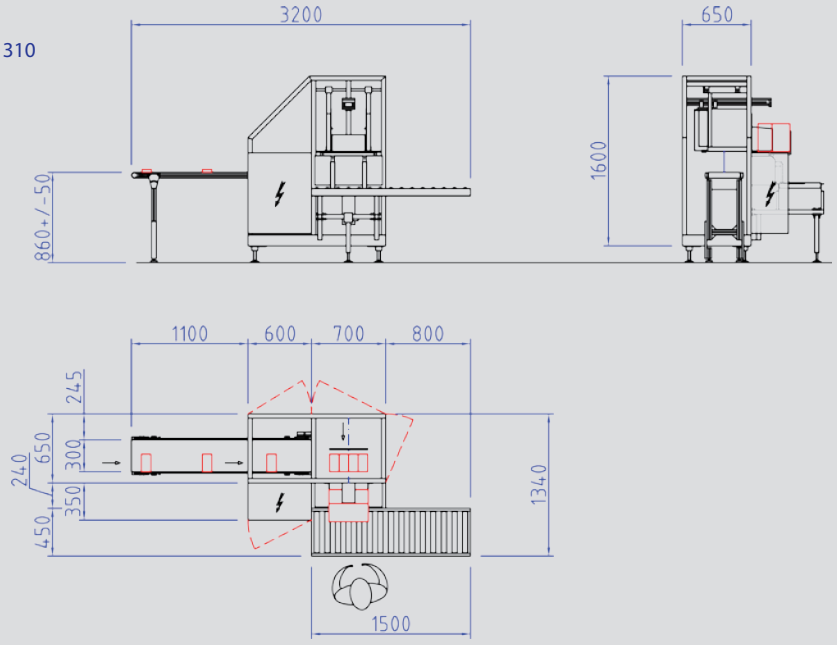

pack'solutions customized

O. Lingenfelder
oli-Spezialanlagen GmbH

Blumenstraße 17-21
82538 Geretsried
DEUTSCHLAND
Telefon +49 8171 9673 0
Telefax +49 8171 9673 10
E-Mail buero@oli-gmbh.de
www.oli-gmbh.de

sindel-marketing.de • 1609